TLO

Rejillas y Registros Lineales

Las rejillas lineales de la serie TLO están diseñadas para colocarse en muro para aplicaciones de aire acondicionado, ventilación, calefacción, retorno o extracción. Su estético y esbelto diseño las convierten en una opción ideal para aplicaciones que requieran un diferencial de temperatura de enfriamiento de hasta XX°C con bajo movimiento de aire de hasta 35FPM en la zona de ocupación. Las rejillas de la serie TLO funcionan de manera eficiente en aplicaciones de inyección con cargas de aire de 1 a 2.5 CFMs por pie cuadrado de superficie o de 6 a15 cambios de aire por hora y un rango de nivel sonoro de NC 25 a 35.

Las rejillas TLO no cuentan con marco y sus barras lineales cuentan con patrón de deflexión a 0° ó 15°, espesor es de 1/8” ó ¼” y una separación entre ellas de ¼” ó ½”.

Su construcción es totalmente en aluminio extruido y los tamaños disponibles son desde 4” hasta 4” hasta 120” X 12” en incrementos de 1” en una sola pieza. Largos mayores se obtienen uniendo secciones.

Su acabado es en pintura electrostática en colores de línea: blanco, blanco tablaroca, negro mate ó aluminio natural.

Características:

- Rejilla lineal tipo perimetral para inyección o retorno
- Adecuada para instalación en muro o techo
- Diseño estético y esbelto
- Sin marco, para instalaciones especiales
- Núcleo con las siguientes configuraciones disponibles:
- 1800 Separación 1/4", Aleta 1/8", Deflexión 0°
- 1815 Separación 1/4", Aleta 1/8", Deflexión 15°
- 2800 Separación 1/2", Aleta 1/8", Deflexión 0°
- 2815 Separación 1/2", Aleta 1/8", Deflexión 15°
- 2400 Separación 1/2", Aleta 1/4", Deflexión 0°
- 2415 Separación 1/2", Aleta 1/4", Deflexión 15°

Dimensiones:

- Desde 4" x 4" hasta 120" x 12" en incrementos de 1" en una sola pieza
- Largos mayores se obtienen uniendo secciones

Materiales y Acabados:

- Construcción en aluminio extruido
- Acabado en aluminio natural o en:
- Colores de línea: blanco, blanco Tablaroca o negro mate
- Colores especiales disponibles

Ninguna parte de este documento podrá ser reproducida o retransmitida de cualquier forma, siendo estas: electrónicas o mecanografiadas; incluyendo fotocopiado, grabado y/o cualquier sistema de alojamiento de información sin previo permiso de INNES AIRE S.A. DE C.V.

Ninguna parte de este documento podrá ser reproducida o retransmitida de cualquier forma, siendo estas: electrónicas o mecanografiadas; incluyendo fotocopiado, grabado y/o cualquier sistema de alojamiento de información sin previo permiso de INNES AIRE S.A. DE C.V.

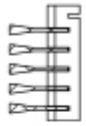

TLO-1800
Deflexión cero grados
Sep entre Aletas de 0.250 in

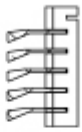

TLO-1815
Deflexión 15 grados
Sep entre Aletas de 0.250

SECCIÓN X-X

TLO-2800
Deflexión cero grados.
Sep entre Aletas de 0.500 in

TLO-2815
Deflexión 15 grados.
Sep entre Aletas de 0.500 in

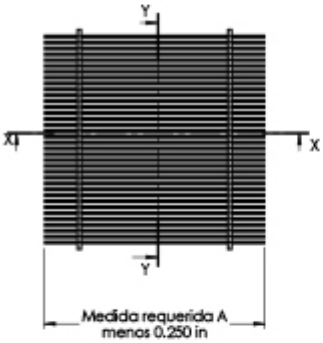

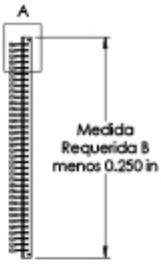

SECCIÓN Y-Y

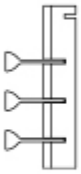

TLO-2400
Deflexión cero grados
Sep entre Aletas de 0.500 in

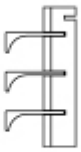

TLO-2415
Deflexión 15 grados
Sep entre Aletas de 0.500 in

Ninguna parte de este documento podrá ser reproducida o retransmitida de cualquier forma, siendo estas: electrónicas o mecanografiadas; incluyendo fotocopiado, grabado y/o cualquier sistema de alojamiento de información sin previo permiso de INNES AIRE S.A. DE C.V.

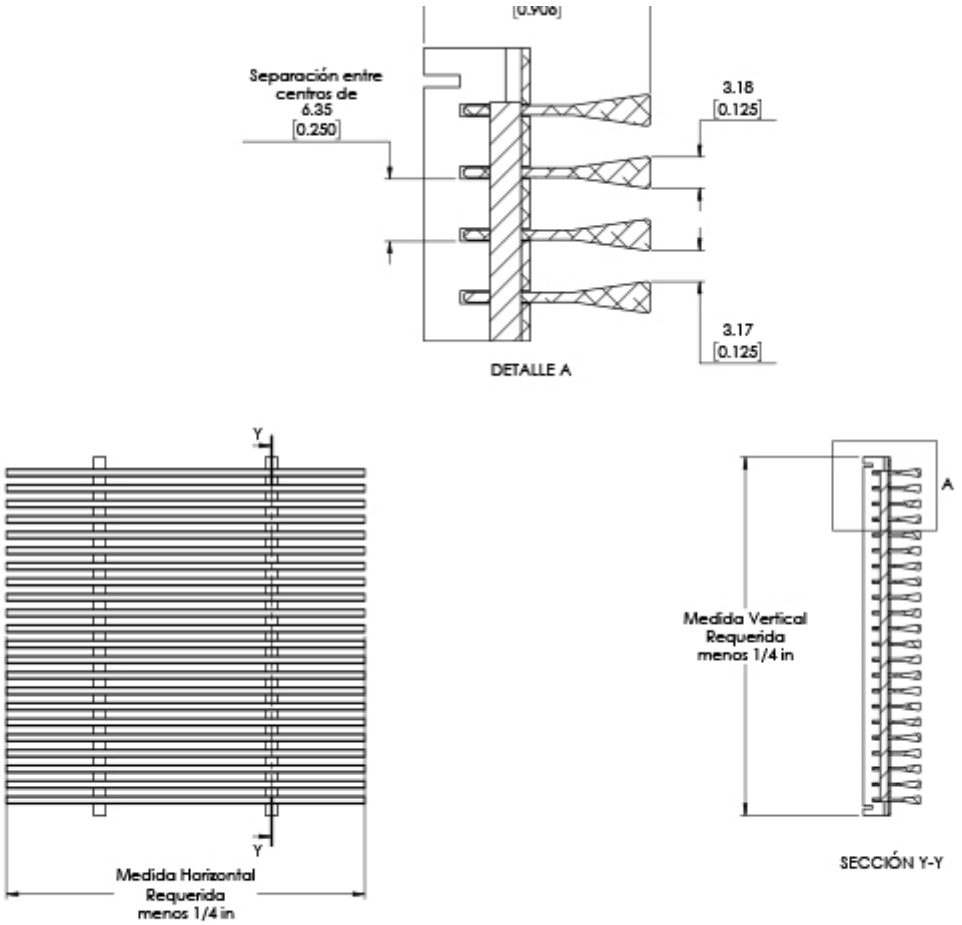

TLO 1800

Ninguna parte de este documento podrá ser reproducida o retransmitida de cualquier forma, siendo estas: electrónicas o mecanografiadas; incluyendo fotocopiado, grabado y/o cualquier sistema de alojamiento de información sin previo permiso de INNES AIRE S.A. DE C.V.

Diagrama de Instalación:

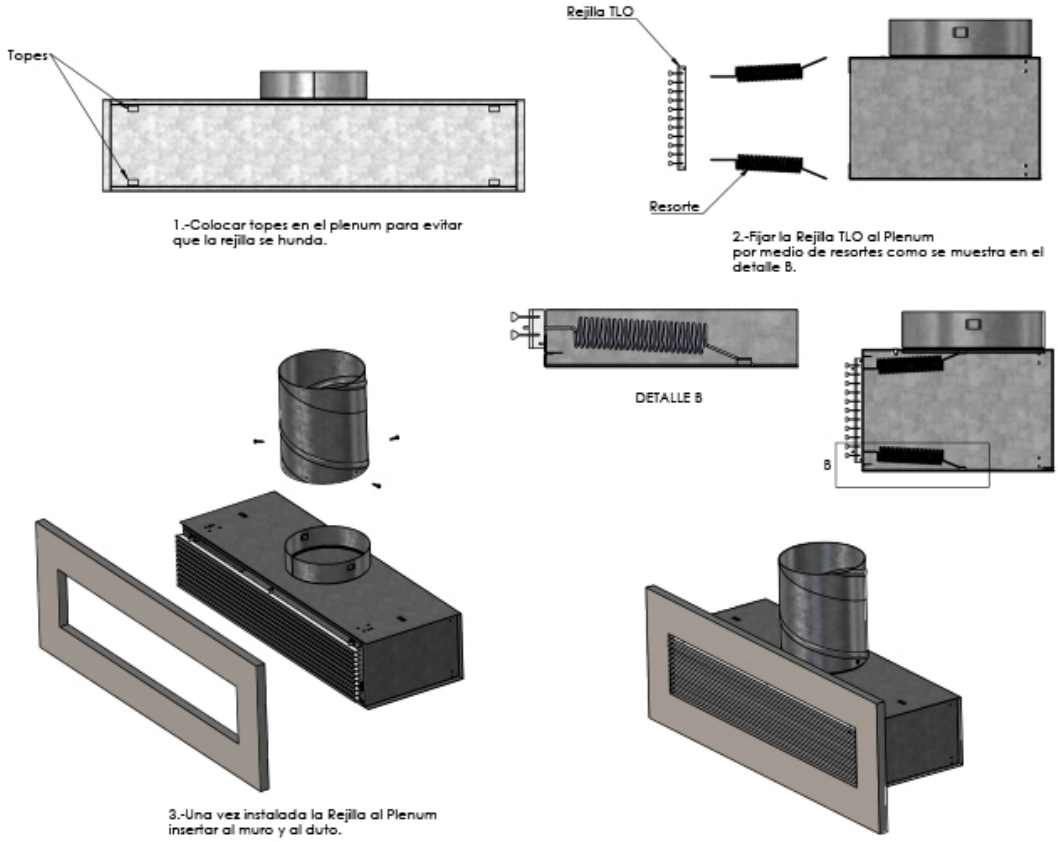

Ninguna parte de este documento podrá ser reproducida o retransmitida de cualquier forma, siendo estas: electrónicas o mecanografiadas; incluyendo fotocopiado, grabado y/o cualquier sistema de alojamiento de información sin previo permiso de INNES AIRE S.A. DE C.V.